Lavello KE R15 Gun Metal

Sopratop | Filotop

Lavelli in acciaio inox

Codice: 2155 056

CARATTERISTICHE

GUN METAL	La finitura Gun Metal si ottiene trattando l'acciaio con un processo fisico chiamato PVD (Phisical Vacuum Deposition) che deposita particelle di metalli nobili sulla superficie. Ne risulta un effetto estetico unico e raffinato, e un miglioramento delle proprietà meccaniche dell'acciaio che risulta più resistente a urti e graffi.
LAVELLI DI SPESSORE	Acciaio spesso 1 mm. Uno spessore importante che garantisce la massima robustezza per lavelli che non conoscono i segni del tempo.
PILETTA 3,5" BASKET	Lo scarico è dotato di piletta grande 3,5”, con il pratico tappo a cestello che impedisce il defluire nello scarico di parti solide.
TROPPO PIENO PERIMETRALE	Il troppo/pieno è una sicurezza sempre presente sui lavelli Foster che impedisce il traboccare dell’acqua dalla vasca in caso di dimenticanze. La soluzione a scarico perimetrale migliora l’estetica grazie alla forma squadrata ed essenziale.
VASCA A RAGGIO STRETTO	Vasche con forme squadrate dal design moderno e con aumentata capienza. Per un'estetica minimal coniugata con la massima praticità.

DETTAGLI

Bordo Installazione	Sopratop | Filotop
Materiale	Acciaio inox AISI 304

Texture	Spazzolato
Finitura	PVD
Colorazione	Gun Metal
Base	60 cm
Dimensioni	540 x 440 mm
Misura vasca	500 x 400 mm
Larghezza	54 cm
Foro incasso	Vedi scheda tecnica
Numero vasche	1 vasca
Fori Mixer	Nessun foro di serie
Dotazioni standard	Ganci di fissaggio, guarnizione, piletta, troppo-pieno e sifone, Imballo in scatola
Gocciolatoio	No
Piletta	Piletta 3,5"

DATI TECNICI

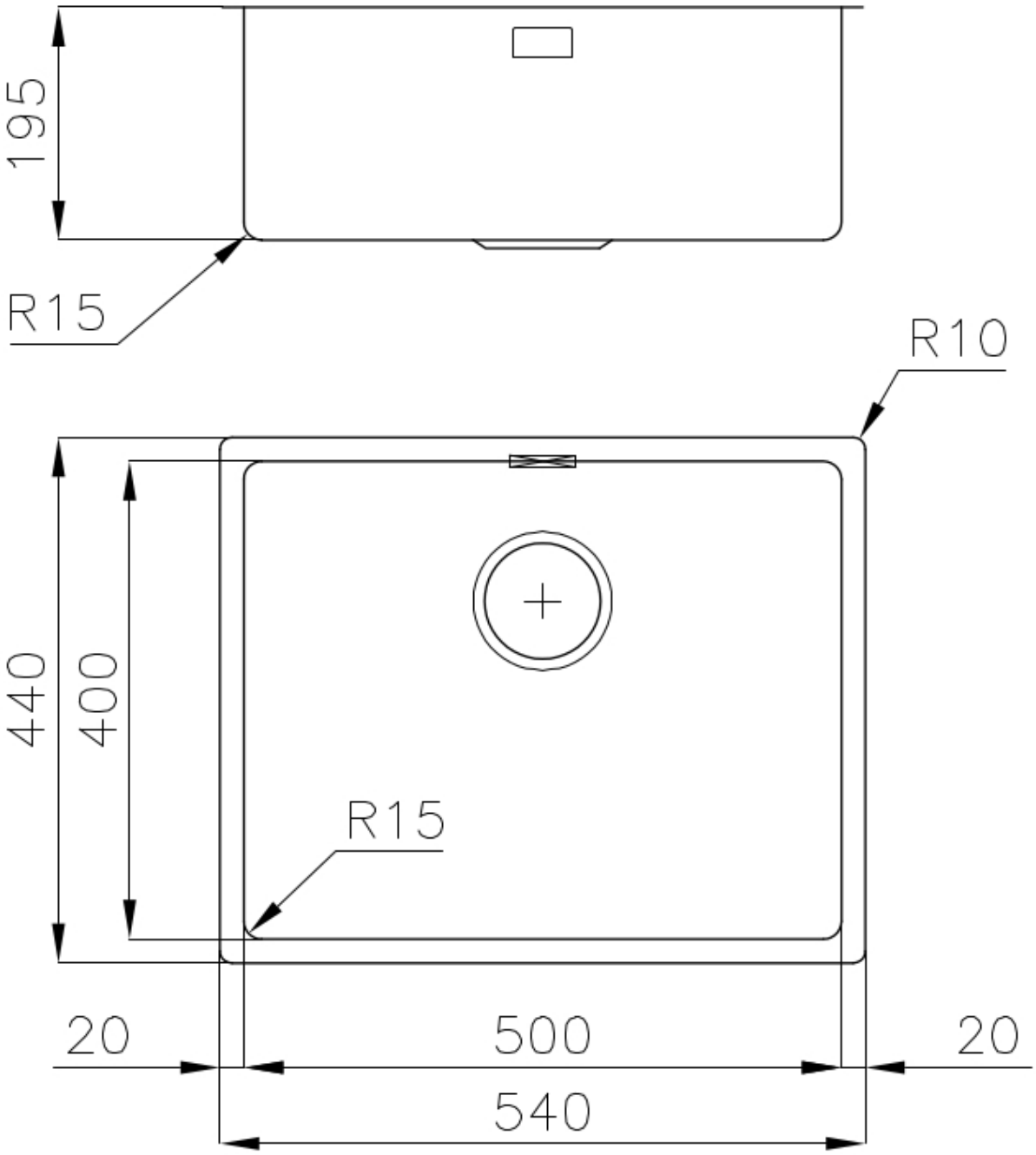
195
R15
R10
440
400
R15
20
500
20
540

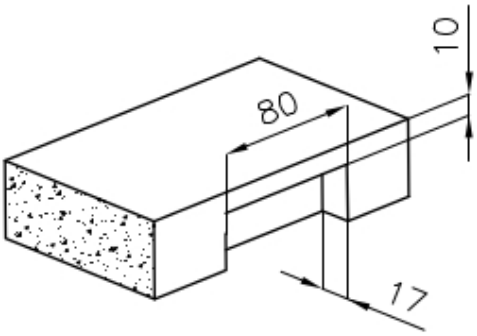

Intaglio per il troppo-pieno
Recess for housing the over-flow

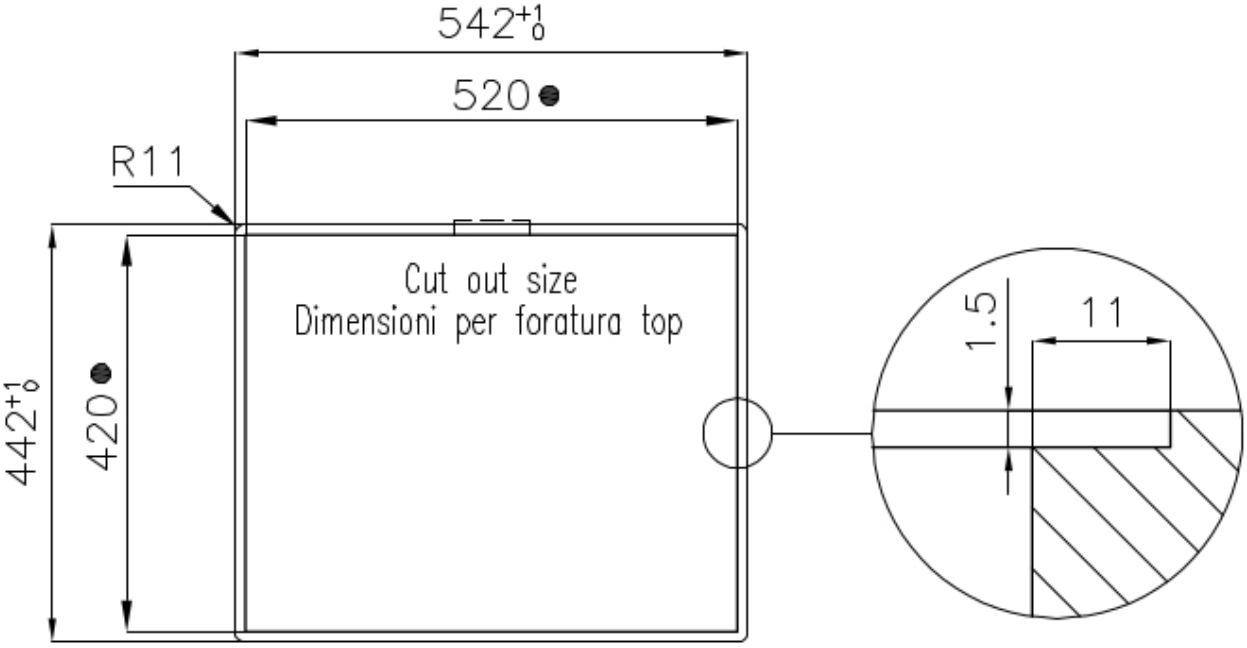

● Built-in cut out for FTS – Foratura per installazione FTS

GALLERIA FOTOGRAFICA

ACCESSORI OPZIONALI

Cestello inox
8612 000

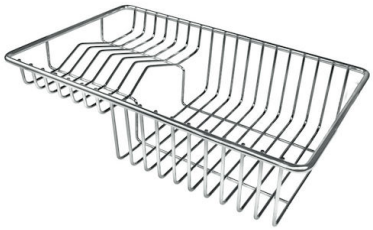

Cestello portapiatti inox
8100 303
* solo in abbinamento con l'accessorio 8644 101

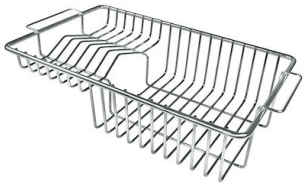

Cestello portapiatti inox
8100 201

Griglia portapiatti inox
8100 154

Tagliere in cristallo
8631 300

Tagliere in HDPE
8657 001

Tagliere Twin in HDPE
8644 101

Vaschetta bianca
8153 100

Cestello inox
8611 000

Griglia Black
8100 617

Griglia Black
8100 652

Kit grattugia con supporto per anello e vassoio di raccolta alimenti
8159 101
* solo in abbinamento con l'accessorio 8644 101

Vaschetta forata inox
8151 000
* solo in abbinamento con l'accessorio 8644 101

Vaschetta forata inox PVD Copper
8151 008

Vaschetta forata inox PVD Gold
8151 009

Vaschetta forata inox PVD Gun Metal
8151 006

PILETTE AUTOMATICHE OPZIONALI

Piletta automatica Gun metal - PG
8407 110

Piletta automatica Space Push Gun Metal - PO
8407 120